MIEKIP

KEZELÉSI ÚTMUTATÓ

P26R05
P35R05

Mobil légkondicionáló berendezés

Köszönjük, hogy megvásárolta termékünket.
Kérjük, hogy használat előtt figyelmesen olvassa el a kezelési útmutatóban leírtakat

MIEKIP-A070809

BIZTONSÁGTECHNIKAI FIGYELMEZTETÉSEK

Mielőtt a berendezést használná, alaposan olvassa el a jelen figyelmeztetéseket, és működtesse a berendezést az előírásoknak megfelelően. Jelen fejezet összes utasítása biztonsági kérdésekkel foglalkozik. Feltétlenül tartsa fenn a biztonságos üzemeltetés feltételeit.

- Ne tegye ki közvetlenül víznek a légkondicionálót, ne helyezze fürdőkád, zuhany vagy fürdőmedence közelébe.
- Ne használja olyan létesítményekben, ahol élelmiszereket, növényeket, állatokat, precíziós műszereket vagy műtárgyakat tartanak.
- Ügyeljen arra, hogy minden fajta elektronikus berendezés legalább 1 m távolságban legyen a berendezéstől.
- Ne telepítse a légkondicionálót tűzhely vagy más fűtőberendezés közelébe.
- A légkondicionáló közelében ne használjon gyúlékony gázt
- Ez a berendezés nem tartalmaz olyan alkatrészt, melyet a felhasználó szervizelhetne. Mindig hívja a meghatalmazott szervizt, ha javításra van szükség.
- Ne tartózkodjon hosszabb ideig a hideg levegő útjában, mert meghűlhet.
- Ne dugja be sem ujjait, sem tárgyakat a beszívó, vagy kifúvó rács rácsai közé.
- Ne úgy indítsa el és állítsa le a légkondicionálót, hogy kikapcsolja a kisautomatát, vagy kihúzza a hálózati dugót.
- Ügyeljen arra, hogy a hálózati vezeték ne sérüljön meg.
- Üzemzavar esetén (égett szag stb.) azonnal állítsa le a működést, kapcsolja le a kisautomatát, vagy húzza ki a hálózati dugót, és hívja ki a meghatalmazott szervizt.
- Használat során esetenként szellőztessen.
- Ne irányítsa a légáramlást tűzhely vagy fűtőberendezés felé.
- Ne másszon fel a légkondicionálóra, és ne helyezzen rá tárgyakat.
- Ne helyezzen virágvázát vagy víztartályt a légkondicionáló tetejére.
- Ne fogja meg nedves kézzel a légkondicionálót.
- A csatlakozó dugót ne a hálózati vezetéknél fogva húzza ki.
- Kapcsolja ki a feszültségforrást, ha a berendezést hosszabb ideig nem használja.
- Mindig kapcsolja le a kis-automatát, vagy húzza ki a hálózati dugót, ha a légkondicionálót vagy a légszűrőt tisztítja.
- Ne helyezzen állatot vagy növényt közvetlenül a légáramlás útjába.
- Ne igya meg a légkondicionálóból kicsepegő vizet.
- Csak beszerelt levegőszűrő mellett használja.
- Ne takarja le vagy ne fedje el a beszívó és kifúvó nyílásokat.

A BERENDEZÉS RÉSZEI:

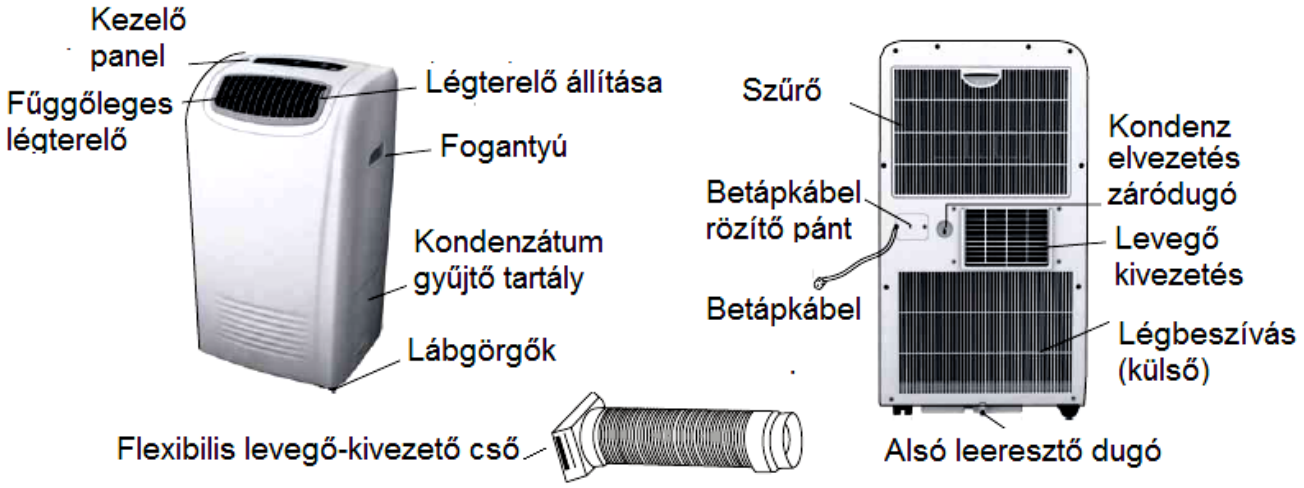

A BERENDEZÉS TELEPÍTÉSE:

1. **Elhelyezés:**
   a mobil légkondicionáló berendezés helyének kiválasztásakor fontos szempont az, hogy egyenletes és sík felületre kerüljön és a levegőkimeneti nyílásokat ne takarja el semmi.

   Minimum 30 cm-es távolságot kell tartani a faltól vagy más egyéb nagyobb felülettől.

   Ne helyezze a készüléket hőforráshoz közel, olajos vagy vizes helyre.

   Ne takarja le a berendezést működés közben.

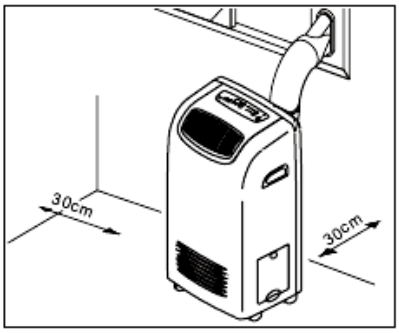

2. **A légcsatorna beszerelése:**

A) IDEIGLENES

1. Rögzítse a légcsatorna egyik végét a mobil légkondicionáló levegőkimeneti nyílásához.
2. Rögzítse a légcsatorna másik végét a "B" jelű illesztőbe.
3. Helyezze a csatorna végét az ablakba.

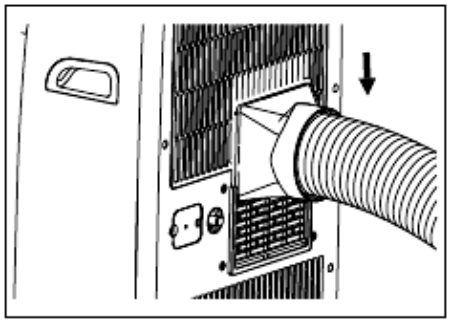

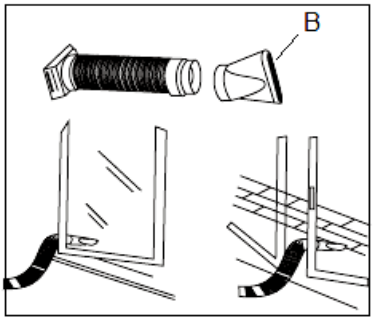

B) VÉGLEGES

1. Rögzítse a légcsatorna egyik végét a mobil légkondicionáló levegőkimeneti nyílásához.
2. Szerelje be az "A" jelű illesztőt a falba a 4 dugó és csavar segítségével.
3. Szerelje a csatorna végét az "A" jelű illesztőbe.
4. Ha nem használja a berendezést, takarja be a nyílást a mellékelt sapkával.

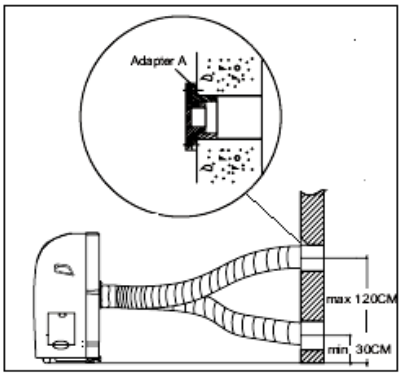

- A légcsatorna akár 2 méteresre is megnyújtható, de ajánlatos minél rövidebben használni.
- Ne képezzen hurkot vagy zsákot a kivezető cső elhelyezésekor.

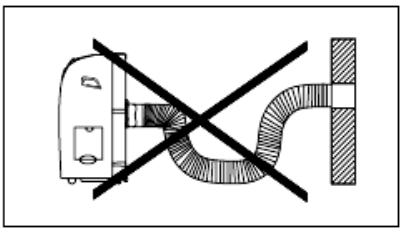

Megjegyzés:
A berendezés rendelkezik egy tolóablak esetén használható kivezető-készlettel is.

3. **Vízelvezetés:**

Hűtő üzemmód esetén:
A készülék a keletkezett kondenzvíz egy részét elpárologtatja és a flexibilis levegővezetéken át kifújja a szabadba.
A víz többi része a víztartályban összegyűlik. Amennyiben a tartályban a vízszint meghaladja a megengedett szintet, a berendezés kompresszora automatikusan leáll, a kijelzőn a „P1” felirat jelenik meg és a piros LED villog.
Távolítsa el a víztartályt és öntse ki belőle a vizet.
A víztartály visszahelyezése után a berendezés újraindul.

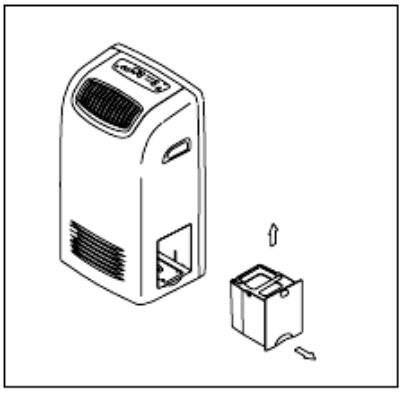

Párátlanító üzemmód esetén:

Ebben az üzemmódban a levegő kivezető csövet nem kell felhelyezni.
A hátsó kondenzvíz kivezető záródugóját ki kell venni, a vízelvezető csövet kihúzni és a tartályba vezetni az ábra szerinti módon.
Így a keletkező kondenzvíz egyenesen a tartályba jut és nem kerül elpárologtatásra.

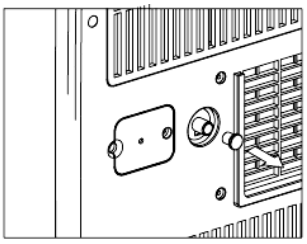

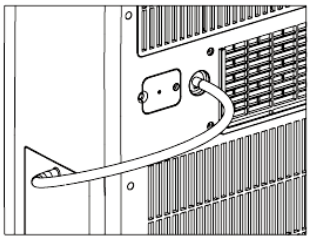

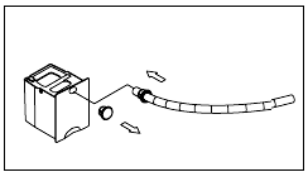

Folyamatos vízelvezetés:

A hűtő és párátlanító üzemmódban keletkező kondenzvíz a hátsó vízelvezető cső segítségével folyamatosan is elvezethető egy edénybe vagy egyéb lefolyó-rendszerbe.
A záródugót ki kell venni, a vízelvezető csövet kihúzni és a megfelelő helyre vezetni.
Figyelem, a csőnek folyamatos lejtést kell adni.
Leeresztés közben ne vegye ki a víztartályt a házból.

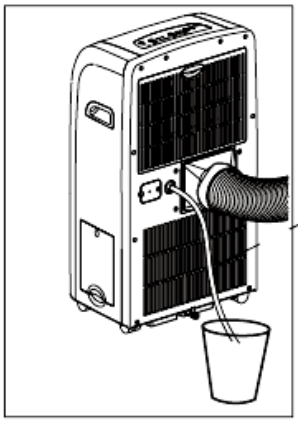

A BERENDEZÉS INDÍTÁSA ELŐTTI TEENDŐK:

1) Válasszon ki a berendezés számára egy megfelelő helyet az előzőek szerint, ahol rendelkezésre áll áramforrás.
2) Szerelje be a flexibilis levegő-kivezető csövet.
   Megjegyzés: a 2. lépés csak a hűtő üzemmód alkalmazása esetén szükséges.
3) Csatlakoztassa a tápkábelt egy **földelt** 220 - 240 V - 50 Hz áramforrásba.
   A csatlakoztatás előtt ellenőrizze a hálózat megfelelőségét. A berendezés elektromos teljesítményadatait az adattáblán találja.
   Ne használjon hosszabbítót !
4) Ellenőrizze, hogy a víztartály megfelelően be van-e helyezve a berendezés házába, mert ellenkező esetben nem biztosított a rendszer működése.
5) Kapcsolja be a berendezést .

KEZELŐPANEL

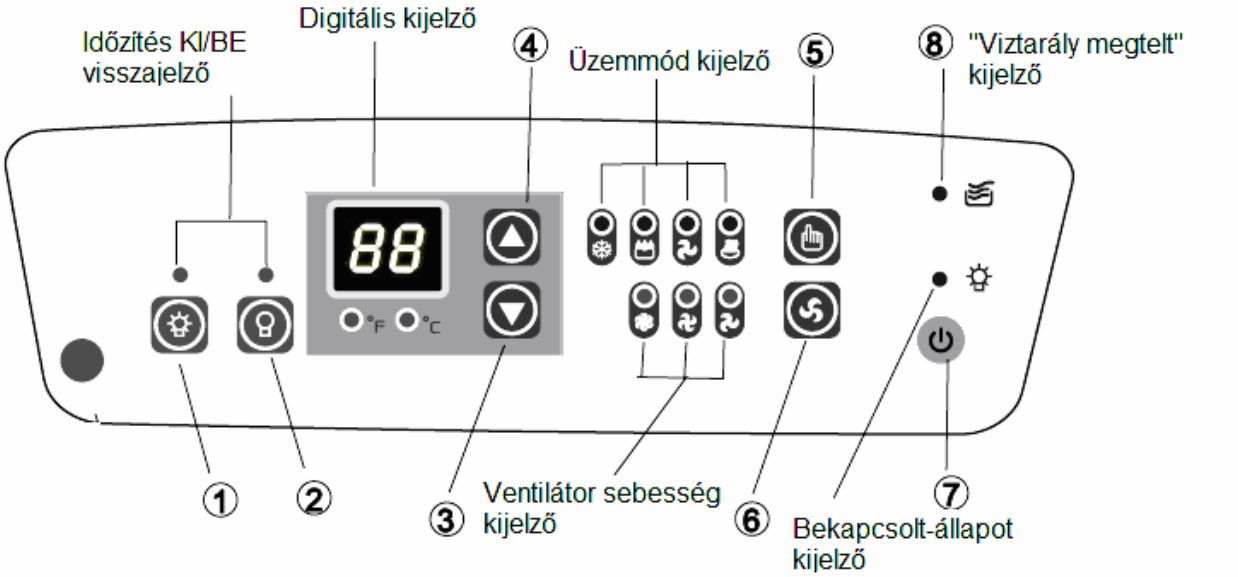

KEZELŐGOMBOK FUNKCIÓI

① IDŐZÍTÉS BE gomb: Az időzített bekapcsolás beállítására szolgál.

② IDŐZÍTÉS BE gomb: Az időzített bekapcsolás beállítására szolgál

③ A beállított hőmérséklet növelése.

④ A beállított hőmérséklet csökkentése.

⑤ ÜZEMMÓD kiválasztó gomb:
A gomb megnyomásával az alábbi üzemmódok közül választhat
Hűtés- Párátlanítás -Ventilátor- Fűtés
(Az üzemmód kijelző jelzi a kiválasztott módot:
Hűtés ( ) - Párátlanítás ( ) -Ventilátor ( ) - Fűtés ( )

⑥ VENTILÁTOR sebesség választó gomb: Magas-Közepes-Alacsony fokozat
(A ventilátor sebesség kijelző jelzi a kiválasztott fokozatot:
Magas ( ) -Közepes ( ) -Alacsony ( )

(Fűtésben csak két sebesség választható: Magas-Alacsony
Párátlanításkor pedig csak egy, a Magas fokozat választható)

⑦ BEKAPCSOLÓ gomb: (ON/OFF)

⑧ VIZTARTÁLY MEGTELT kijelző: villog, ha a tartályban a vízszint meghaladja a megengedett értéket, vagy ha a tartály nincs megfelelően visszahelyezve.

⑨ DIGITÁLIS KIJELZŐ: Hűtésben és fűtésben a beállított hőmérsékletet mutatja.
Párátlanításkor és ventilátor üzemben a szobahőmérsékletet jelzi ki.
Időzítéskor a késleltetési időt mutatja.

Megjegyzés: a gombok együttes megnyomásával válthatunk a °C és a °F kijelzés között.

A LÉGKONDÍCIONÁLÓ MŰKÖDTETÉSE

Hűtő üzemmód

- Nyomja meg (akár többször is) a gombot(5), hogy a kezelőpanelen a "Hűtés" kijelző lámpa világítson.
- Állítsa be a kívánt szobahőmérsékletet 17°C és 30°C között az „▲” ill. „ ▼” gombokkal.
- Válassza ki a kívánt ventilátor-fordulatszámot a gombbal(6).

Párátlanító üzemmód

- A üzemmód választógomb segítségével válassza ki a párátlanító üzemmódot.
- A ventilátor fordulatszáma nem szabályozható ebben az üzemmódban.
- A hőmérséklet nem állítható.
- Az optimális levegőszárítás érdekében tartsa zárva a helyiség ablakait és ajtajait.
- A levegő kivezető csövet ne csatlakoztassa a készülékhez.

Figyelem: Hűtés és párátlanítás közben, ha a kompresszor leáll (pl áramkimaradás, leállítás,… miatt), akkor az a kompresszor-védelem miatt leghamarabb 3 perc eltelte után indul újra.

Ventilátor üzemmód

- A üzemmód választógomb segítségével válassza ki a ventilátor üzemmódot.
- Válassza ki a kívánt ventilátor-fordulatszámot a gombbal.
- A hőmérséklet nem állítható.
- A levegő kivezető csövet ne tegye az ablakhoz.

Fűtő üzemmód

- A üzemmód választógomb segítségével válassza ki a fűtő üzemmódot.
- Állítsa be a kívánt szobahőmérsékletet 17°C és 30°C között.
- Válassza ki a kívánt ventilátor-fordulatszámot a gombbal.
- Az elszívócsatornát ne tegye az ablakhoz.

Időzítés beállítása

Bekapcsolási időzítés:

- Kapcsolja ki a készüléket
- Nyomja meg a gombot, majd állítsa be a kívánt bekapcsolási időt a gomb további megnyomásával.
- A kezelő panelen kigyullad a megfelelő kijelző.
- A készülék a beállított időintervallum után automatikusan bekapcsol.

Kikapcsolási időzítés:

- Kapcsolja be a készüléket
- Nyomja meg a gombot, majd állítsa be a kívánt kikapcsolási időt a gomb további megnyomásával.
- A kezelő panelen kigyullad a megfelelő kijelző.
- A készülék a beállított időintervallum után automatikusan kikapcsol

Megjegyzés: Beállítható egyszerre Időzített Kikapcsolás és Bekapcsolás is.

Az időzítés törlése:

- A beállított időzítés az **ON/OFF** gomb megnyomásával törölhető.

A beállítható időzítés felső határa 24 óra.

Időzítéskor a kijelző a kb. 15 másodpercig a beállított időzítést mutatja, majd visszaáll a beállított hőmérséklet kijelzésére.

Figyelem!

Amennyiben a levegőszárítás vagy a hűtés kikapcsolását követően ismét vissza kívánja kapcsolni a berendezést, úgy várjon legalább három percig az ismételt bekapcsolással.

A berendezés áramszünet után automatikusan újraindul a korábbi beállításoknak megfelelően.

KARBANTARTÁS

Tisztítás előtt a berendezést áramtalanítani kell!

Száraz ronggyal töröljük le berendezést. Ha a készülék nagyon szennyezett akkor hideg vízzel nedvesített rongyot használjunk, vigyázva, hogy a készülékbe ne follyon be a víz.

A berendezés tisztítására tilos vegyi anyaggal kezelt törlőkendőt használni.
A tisztításhoz tilos **benzint, oldószereket, surlóport**, illetve hasonló szereket használni.
Ezek hatására a műanyag felület megrepedhet, deformálódhat.

Légszűrő tisztítása: (minimum 2 hetente)
- Húzza ki a szűrő burkolatát és vegye ki a szűrőt
- Mossa ki a légszűrőt langyos vízben (szükség esetén használjon semleges tisztítószert), majd szárítsa meg
- Helyezze vissza a szűrőt és a burkolatát a készülékbe.

A víztartályt időnként mossa át meleg (40°C) vízzel, szükség esetén használjon semleges tisztítószert.

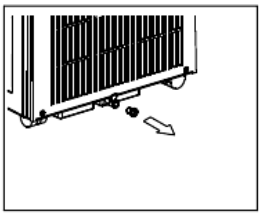

Amennyiben a berendezést előreláthatóan legalább 1 hónapig nem fogja használni:

1. Húzza ki az alsó leeresztő dugót a készülékből, hogy az összes összegyűlt víz kifolyhasson.
   (Helyezzen egy tálcát a kifolyócsonk alá.)
2. Működtessük a ventillátort kb. fél napig, hogy a berendezés belseje kiszáradjon.
3. Állítsuk le a berendezést és áramtalanítsuk.

HIBAKERESÉS

Mielőtt szervizhez fordulna ellenőrizze a következőket:

Tünet	Lehetséges ok	Javasolt megoldás
A berendezés nem indul bekapcsoláskor	A víztartály megtelt	Ürítse ki a tartályt
	A szobahőmérséklet magasabb a beállítottnál (fűtéskor	Állítsa be újra a hőmérsékletet
	A szobahőmérséklet alacsonyabb a beállítottnál (hűtéskor)	Állítsa be újra a hőmérsékletet
Nem hűt eléggé	A szoba ablakai vagy az ajtó nyitva van	Zárja be az ajtókat ablakokat
	Valamilyen hőforrás működik a szobában	Távolítsa el a hőforrást
	A kifúvócső nincs csatlakoztatva, vagy eldugult	Ellenőrizze a cső megfelelő csatlakoztatását
	A beállított hőmérséklet túl magas	Állítsa be újra a hőmérsékletet
	A légszűrő eltömődött a kosztól	Tisztítsa meg a légszűrőt
A berendezés lekapcsol fűtésben	A kifújt levegő 70°C fölé emelkedett és az automata túlfűtés-védelem lekapcsolt	Kapcsolja újra a berendezést kihűlés után
Zaj vagy rezgés	A berendezés nincs vízszintes felületre állítva	Állítsa megfelelő felületre
Áramlási zajok	A berendezés belsejében áramló hűtőközeg zaja	Ez normális
A kompresszor leáll és a kijelzőn „P2” felirat jelenik meg	Az alsó csepptálca megtelt vízzel	Húzza ki az alsó leeresztő dugót

Üzemeltetési körülmények:

Hűtési üzemmód	**Szobahőmérséklet: 17 °C – 30 °C**
Szárító üzemmód	**Szobahőmérséklet: 13 °C – 30 °C**
Fűtési üzemmód	**Szobahőmérséklet: 17 °C – 30 °C**

Ezen tartományok túllépése esetén a készülékre a garancia érvényét veszti!